SUZUKI IGNIS 2001-
Nr.: SZ-009-DL

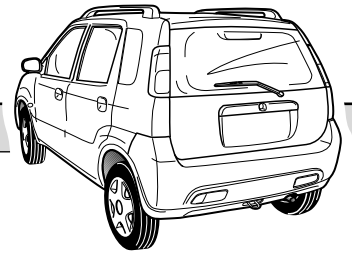

*** Teilliste * Liste de pieces * Part list * Onderdelenlijst**

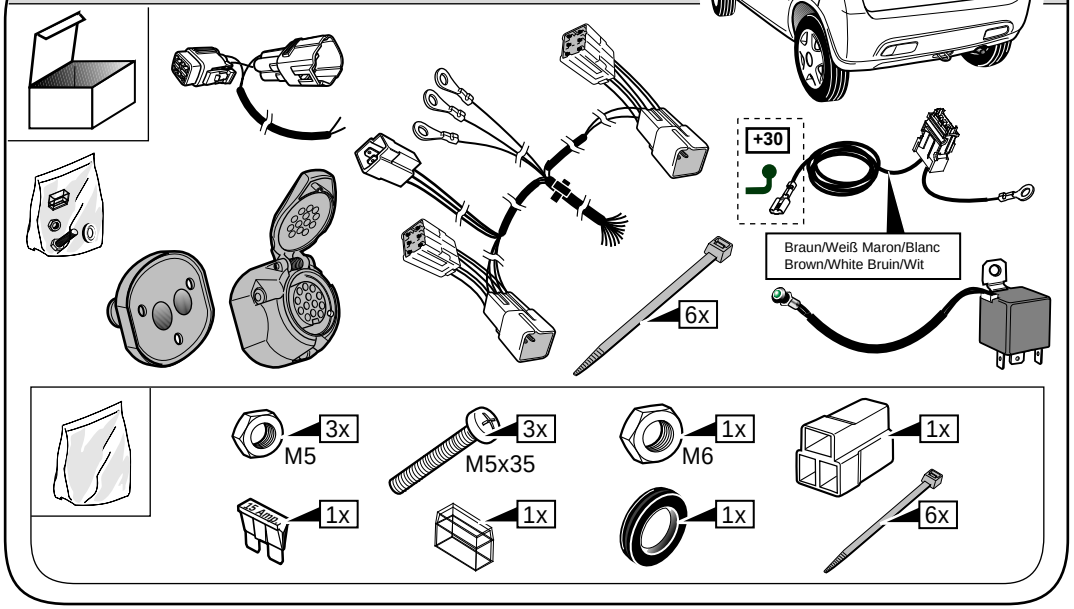

D **Einbauanleitung Elektrosatz Anhängervorrichtung mit 13-P Steckdose lt. DIN/ISO Norm 11446**

F **Instructions de montage du faisceau électrique pour crochet d'attelage conforme à la norme DIN/ISO 11446 prise 13-P**

GB **Fitting instructions electric wiringkit towbar with 13-P socket up to DIN/ISO norm 11446**

NL **Montage-handleiding elektrokabelset voor trekhaak met 13-P contactdoos vlg. DIN/ISO norm 11446**

D
- Wir weißen ausdrücklich darauf hin, das eine unsachgemäße und nicht in einer Fachwerkstätte durchgeführte Montage einen Verzicht auf die Geltendmachung jeglicher Art insbesondere auch aus dem Titel des Produkthaftpflichtrechtes bewirkt.
- Technische Änderungen vorbehalten.
- Belastung nur tabellgemäß auf dem anhänger verwenden, sehe Seite 3.

F
- Il est expréssement prévu qu' on ne saurait se prévaloir d'un quelconque préjudice contractuel ou rédhibitoire si le montage avait été fait en dépit des dites instructions ou dans un garage ne disposant pas des équipments adéquats.
- Sous réserve de modifications techniques.
- Ne excessez pas la charge maximale, indiquée dans le tableau sur page 3.

GB
- We would expressly point out that any improper assembly which is not carried out in a specialist workshop will result in the renunciation of the enforcement of compensation claims of any kind, in particular those arising by virtue of the product liability law.
- Subject to alteration without notice.
- Only use maximum charge according to connectiontable on towed vehicle, see page 3.

NL
- Wij wijzen er met nadruk op, dat ondeskundige en niet door een vakkundige werkplaats uitgevoerde montage tot gevolg heeft dat daardoor ieder recht op schadevergoeding, ook op wettelijke aansprakelijkheid inzake produkten, vervalt.
- Technische wijzigingen voorbehouden.
- Gebruik alleen belasting volgens aansluittabel op het getrokken voertuig, zie pagina 3.

10

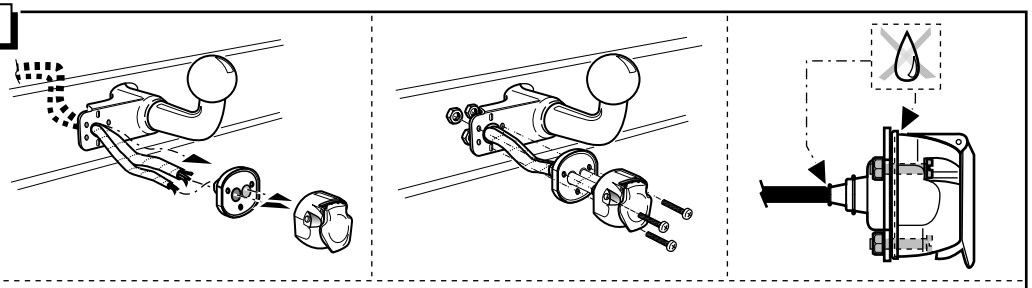

Anschluß Steckdose / Connection de la prise / Socket connection / Contactdoos aansluiting

DIN/ISO 11446		D	F	GB	NL	Pmax
	1/L	gelb	jaune	yellow	geel	21W
	2	blau	bleu	blue	blauw	2x21W
	2a	grau	gris	grey	grijs	
1-8	3/31	weiß	blanc	white	wit	
	4/R	grün	vert	green	groen	21W
	5/58-R	braun	marron	brown	bruin	52W
STOP	6/54	rot	rouge	red	rood	3x21W
	7/58-L	schwarz	noir	black	zwart	52W
Reverse	8	schwarz/rot	noir/rouge	black/red	zwart/rood	2x21W
30+ 15 amp.	9	braun/weiß	marron/blanc	brown/white	bruin/wit	180W / 15 Amp
15+ 15 amp.	10	rot	rouge	red	rood	180W / 15 Amp
10	11	weiß	blanc	white	wit	
	12	rot/blau	rouge/bleu	red/blue	rood/blauw	
9	13	weiß	blanc	white	wit	

11

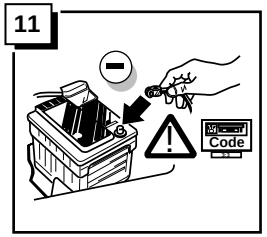

12

D **FUNKTIONEN KONTROLLIEREN !**

F **CONTRÔLER LES FONCTIONS !**

GB **CHECK FUNCTIONS !**

NL **CONTROLEER FUNCTIES !**

13

D **Zurück montieren Teile.**

F **Montez les part enléves.**

GB **Reinstall linings.**

NL **Terug plaatsen onderdelen.**

14

D **Die Kontrolleuchte blinkt, wenn beim angeschlossenen Anhänger die Blinker (3x21W) oder Warnblinkanlage (6x21W) eingeschaltet sind.**

F **Le deuxième témoin de contrôle clignote lorsque les feux de détresses (6X21W) et les clignotants (3X21W) du véhicule sont allumés alors que la caravane/remorque est accouplée au véhicule.**

GB **By switching on flashers with the trailer connected (3x21W) or the warning lights (6x21W), the 2nd direction indicator light will flash.**

NL **Het controle-lampje knippert wanneer bij aangesloten aanhanger de knipperlichten (3x21W) of waarschuwingslichten (6x21W) ingeschakeld zijn.**

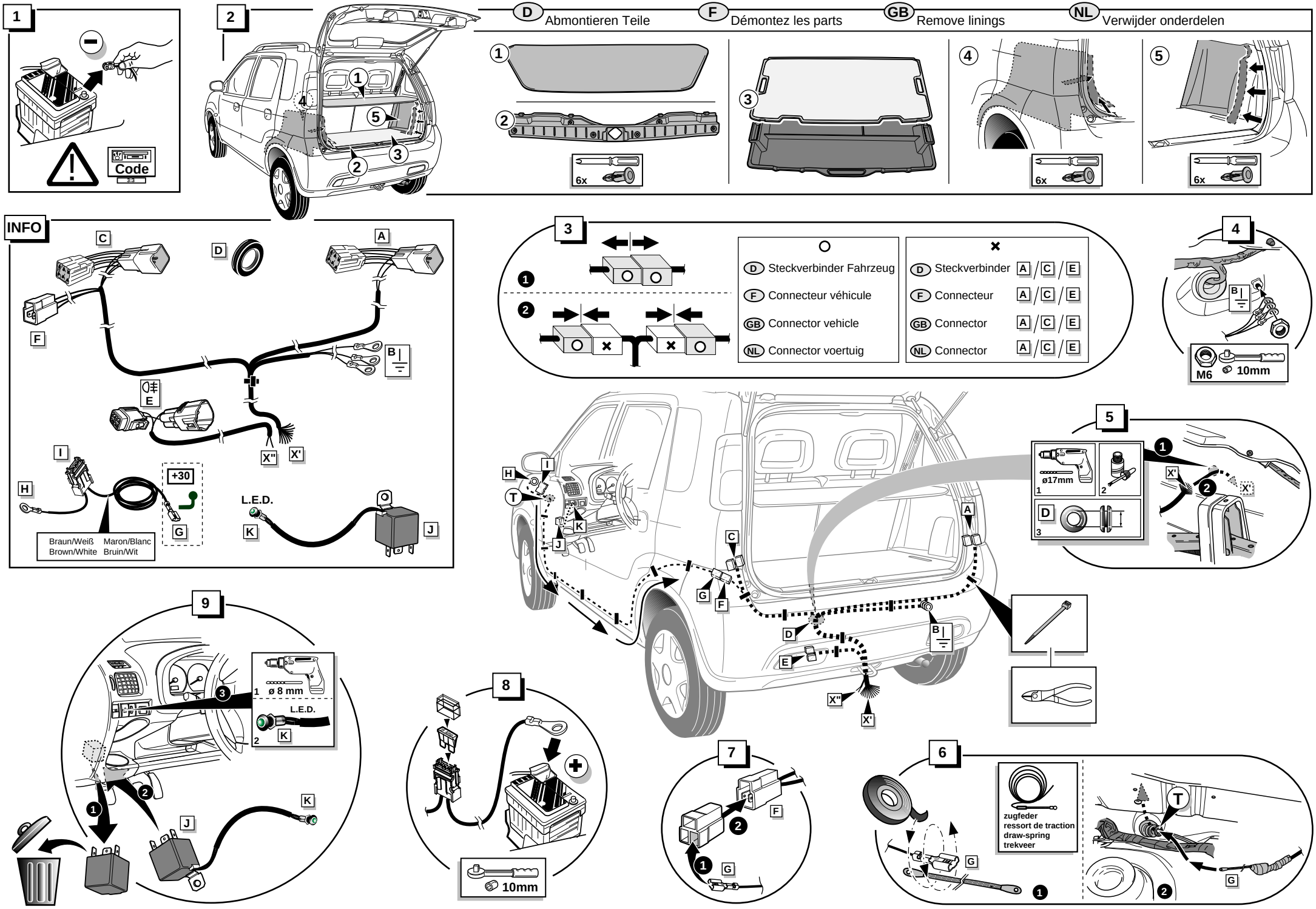
1
Code
2
D Abmontieren Teile
F Démontez les parts
GB Remove linings
NL Verwijder onderdelen
6x
INFO
Braun/Weiß Maron/Blanc
Brown/White Bruin/Wit
+30
L.E.D.
3
Steckverbinder Fahrzeug
Connecteur véhicule
Connector vehicle
Connector voertuig
Steckverbinder
Connecteur
Connector
Connector
4
M6
10mm
5
ø17mm
9
ø 8 mm
L.E.D.
8
10mm
7
6
zugfeder
ressort de traction
draw-spring
trekveer