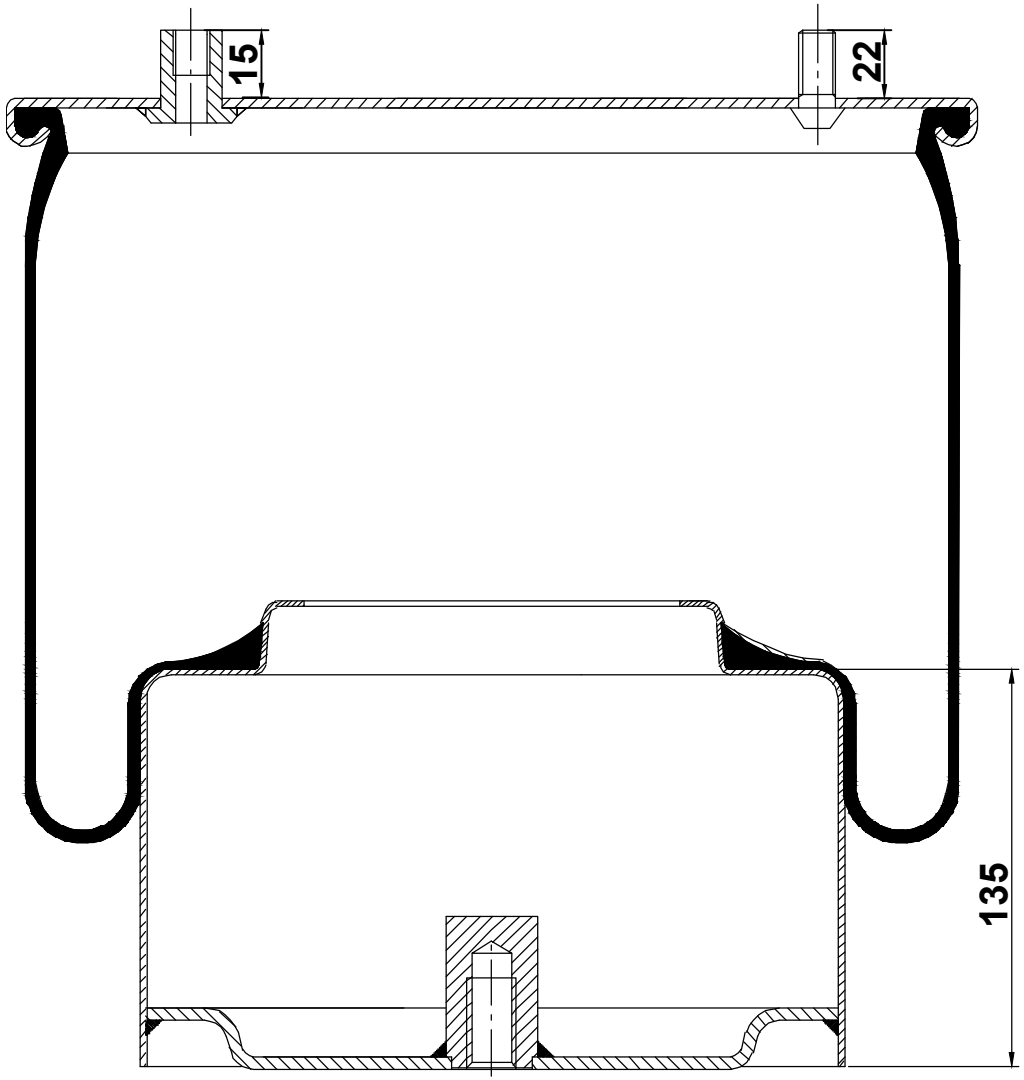
15
22
135

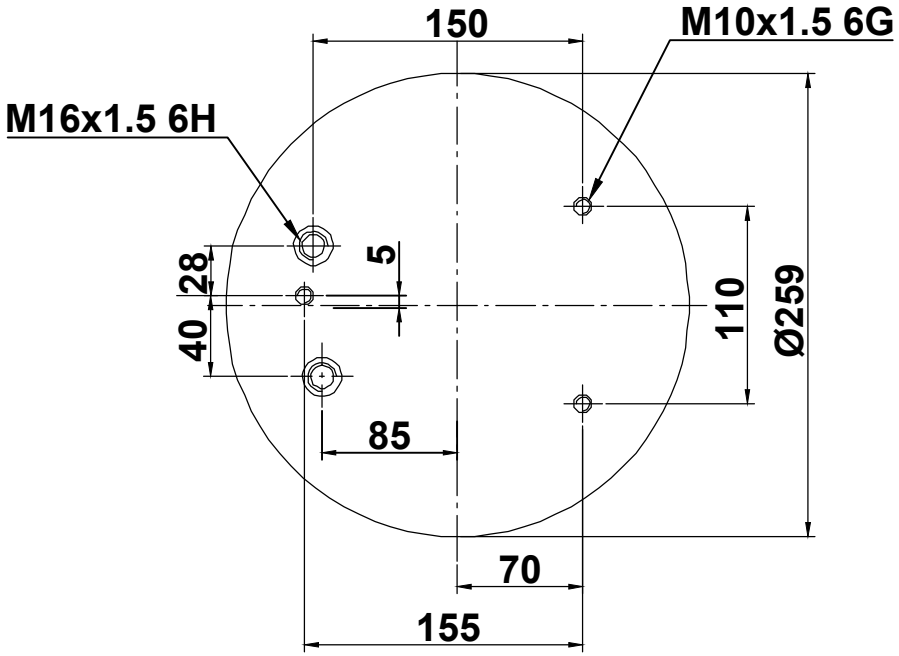
150
M10x1.5 6G
M16x1.5 6H
28
5
40
110
Ø259
85
70
155

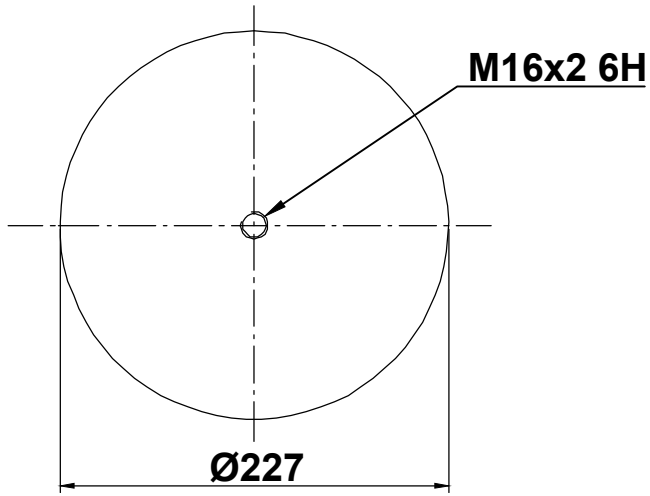
M16x2 6H
Ø227